エアチャック

ラッセル

各種製品・部品ハンドリングユニット

アームで物をつかむ、はなすという動作を空気圧で行なう小型のユニットです

ピックアップヘッド

Air Operated Pick-up Head

ＤＰ－１型・ＤＰ－２型

特徴

１.コンベア、パーツフィーダ等から流れてくる製品・部品をつかむ、はなすという動作を行なう小型のユニットです。
２.清浄圧縮空気を動作源とする汎用性の高いピックアップヘッドシリーズです。
３.アームの各所にネジ穴があり製品・部品に最適なアッタチメントが取付け可能です。
アームの開閉は空気圧と戻りバネで行ない空気圧供給口とバネの位置を選ぶことによりアームの常時開、常時閉のどちらにも使えます。
４.本体はアルミ合金で小型軽量、応答性も速く高速サイクルが可能です。
５.本体は角型で側面４面に取付用ネジ穴が設けてありご使用される装置への取付けが容易です。

仕様

１.型式番号	DP-1A（常時開） DP-1B（常時閉）	DP-2A（常時開） DP-2B（常時閉）
２.操作空気圧力	2～5kg/cm^2（0.196～0.490MPa）	
３.最高使用圧力	6kg/cm^2（0.588MPa）	5kg/cm^2（0.490MPa）
４.重量	180g	325g
５.配管接続口径	M5×P0.8（単動・複動兼用）	
６.把持力につきましては次ページをご参照下さい		

DP-1外観

配管要領

１.４方向切換え弁の複動で高速に動作いたします。３方向切換え弁の単動でご使用する場合には排気側に必ずエアフィルターをご使用下さい。
２.スピードコントローラはメータアウト（排気絞り）またはメータイン（給気絞り）のどちらかよい方をお選び下さい。

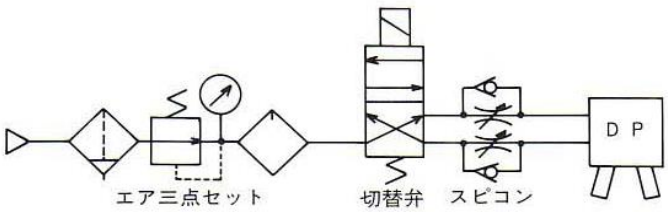

ＭＫアクト株式会社

〒354-0036 埼玉県富士見市ふじみ野東３－４－２

ＴＥＬ ０４９－２９３－２４６２　ＦＡＸ ０４９－２９３－２４６４

ピックアップヘッド

ＤＰ－１型・ＤＰ－２型

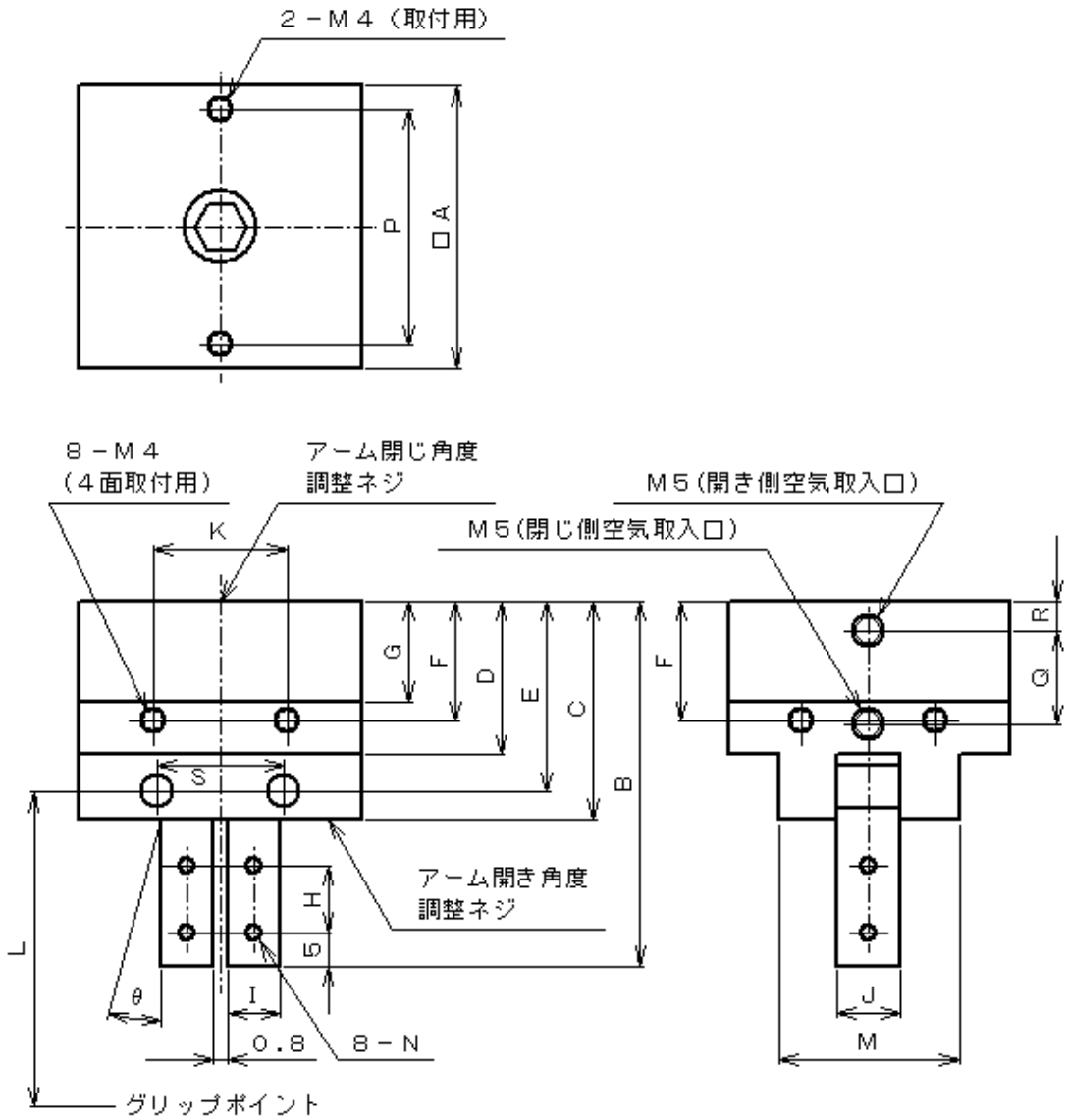

型式	A	B	C	D	E	F	G	H	I	J	K	M	N	θ	P	Q	R	S
DP-1	42.0	54.5	32.5	23.0	28.5	18.0	15.0	10.0	8.0	9.5	20.0	27.5	M3 P0.5	7° Max	35.0	14.0	4.5	19.0
DP-2	51.0	64.3	39.2	26.3	31.8	22.0	16.8	12.5	9.5	12.5	26.0	30.5	M4 P0.7	8° Max	44.0	15.3	5.5	28.0

把持力 （目安としてご使用下さい）

DP-1 （3.2P-3.1）／L

DP-2 （7.6P-3.4）／L

P：操作空気圧力（kg/cm^{2}またはMpa）

L：アームの支点からグリップポイントまでの距離（cm）

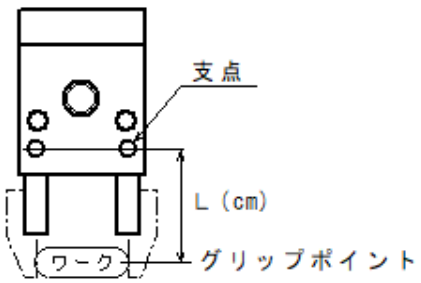

※改良等のため記載事項を予告なく変更することがあります。