エアチャック

ラッセル

各種製品・部品ハンドリングユニット

アームで物をつかむ、はなすという動作を空気圧で行なう小型のユニットです

ピックアップヘッド

Air Operated Pick-up Head

ＤＰ－３０型

特徴

1.コンベア、パーツフィーダ等から流れてくる製品・部品をつかむ、はなすという動作を行なう小型のユニットです。
2.清浄圧縮空気を動作源とする汎用性の高いピックアップヘッドシリーズです。
3.小型軽量で高速動作にも適し小さい製品・部品の取り扱いに最適です。
4.開き角度、閉じ角度を大きくしました。

	開き角度	閉じ角度
型式番号 DP-30	＋１５°	－５°

5.本製品は特殊アルミ合金を使用し軽量ながら強度を保っております。
6.本製品は角型で側面４面並びに上面に取付用ネジ穴を設けており装置への取付け方向及び位置を自由に選ぶことができます。
7.本製品の空気取り入れ口（アームの閉じ側）は側面２面に設けてあり片方の取り入れ口をメクラネジで塞いでありますのでこのメクラネジを付け替えることにより空気取り入れ口をどちらか選択することが可能です。
8.アームの開閉量は開き角度並びに閉じ角度調整ネジにより微調整することができます。
9.シールにＸリングを使用しているため無給油使用時間を長く維持します。
10.非シリコン系特殊潤滑剤入グリスを使用しておりますので感光材料、塗装面への影響を防いでおります。

DP-30外観

ご使用上の注意点

1.必要以上に操作空気圧力を高めたり動作速度を速めたりしますと衝撃力が大きくなり本製品の精度並びに寿命に悪影響を与えますのでレギュレータやスピードコントローラー等を使用してできるだけゆっくりとソフトに把持することをお薦めいたします。
2.アームに横荷重が加わる使い方は避けて下さい。摩耗を早めガタが発生する原因となります。
3.アームに取り付けるアタッチメント等はできるだけ短くまた軽くしたものをご使用下さい。アタッチメントが長く重いと衝撃力が大きくなり摩耗や破損につながります。
4.摺動部には定期的にグリスを補充して下さい。

ＭＫアクト株式会社

〒354-0036 埼玉県富士見市ふじみ野東３－４－２

ＴＥＬ ０４９－２９３－２４６２　ＦＡＸ ０４９－２９３－２４６４

ピックアップヘッド

ＤＰ－３０型

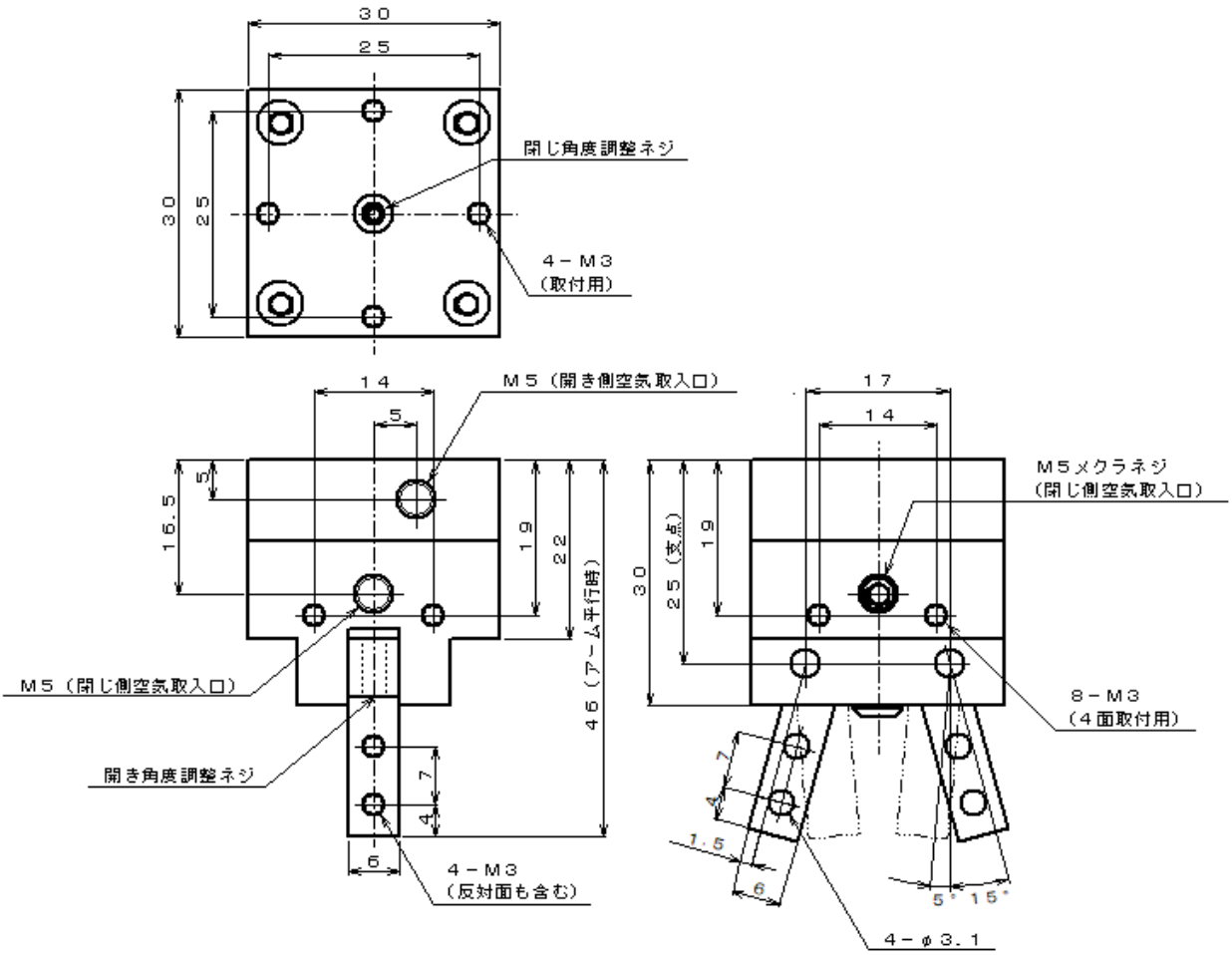

仕様

１.操作空気圧力　2～6kg/cm^2（0.196～0.588MPa）
２.動作方式　複動（単動も可能です）
３.重量　80ｇ
４.配管接続口径　M5×P0.8（単動・複動兼用）
５.把持力（目安としてご使用下さい）
　　バネ付複動または単動　（0.91P-0.6）／L
　　バネなし複動　0.91P／L
　　P：操作空気圧力（kg/cm^{2}またはMpa）
　　L：アームの支点からグリップポイントまでの距離（cm）

配管要領

１.４方向切換え弁の複動で高速に動作いたします。３方向切換え弁の単動でご使用する場合には排気側に必ずエアフィルターをご使用下さい。
２.スピードコントローラはメータアウト（排気絞り）またはメータイン（給気絞り）のどちらかよい方をお選び下

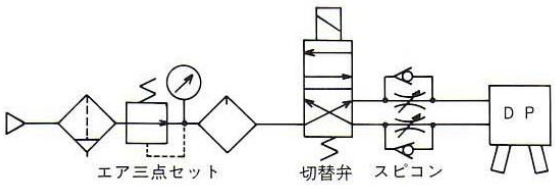

※改良等のため記載事項を予告なく変更することがあります。